ŘEZ B–B 1:20
PŮDORYSNÝ ŘEZ SPODNÍ DESKOU

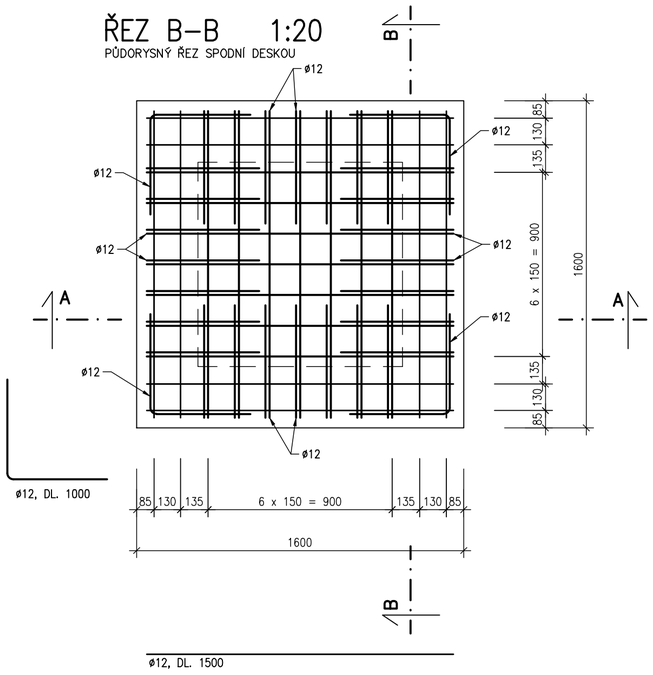

ŘEZ A–A 1:20
SVISLÝ ŘEZ

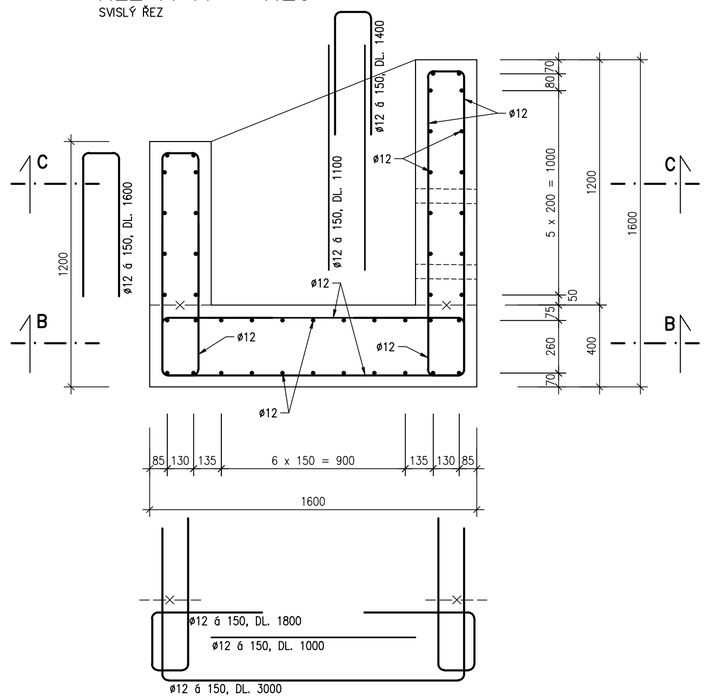

ŘEZ C–C 1:20
VODOROVNÝ ŘEZ

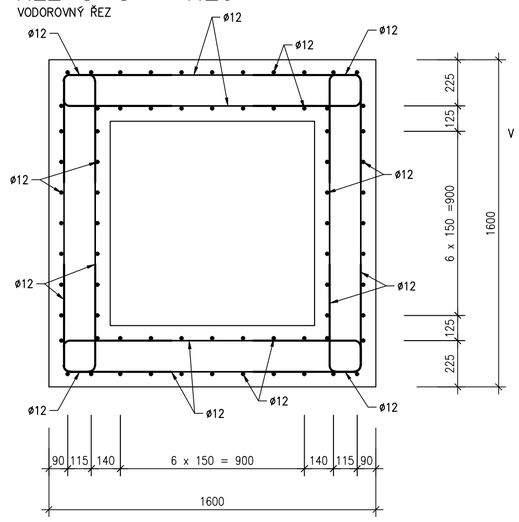

SCHÉMA DODATEČNÉHO VYZTUŽENÍ

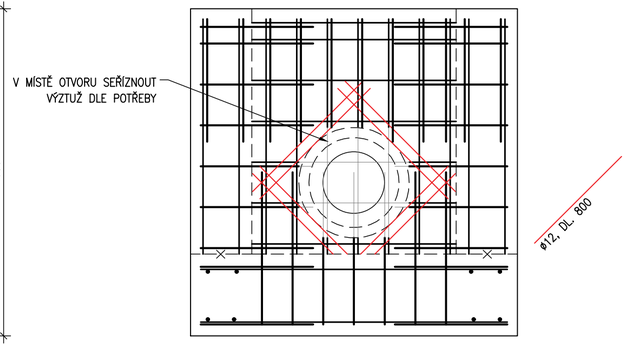

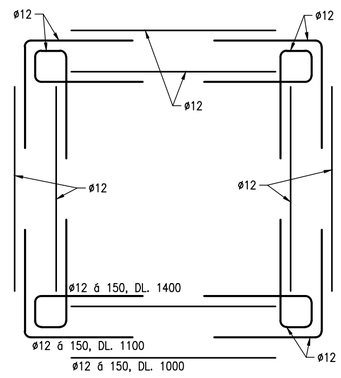

DETAIL I
KRYTÍ VÝZTUŽE

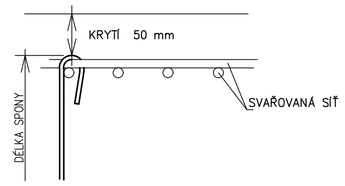

DETAIL II
SCHÉMA ROZMÍSTĚNÍ SPON

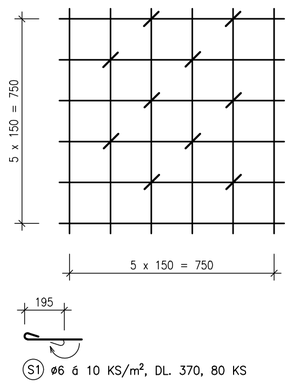

OCEL B 500B

BETON: C 30/37–XF3

TLOUŠŤKA BETONU KRYCÍ VRSTVY

MINIMÁLNÍ VRSTVA 40 mm
NOMINÁLNÍ VRSTVA 50 mm

POZNÁMKA

- VEŠKERÁ VÝZTUŽ JE KÓTOVÁNA NA OSU
- PRO ZAJIŠTĚNÍ POLOHY POUŽIJE ZHOTOVITEL POMOCNOU VÝZTUŽ DLE POTŘEBY
- JEDEN KONEC SPON SE OHÝBÁ AŽ NA STAVBĚ PŘI VÁZÁNÍ ARMOKOŠE
- SPONY OBEPÍNAJÍ VŽDY VNĚJŠÍ VÝZTUŽ – VIZ DETAIL
- V MÍSTĚ OTVORŮ PRO PROSTUPY SE DOPLNÍ NAZNAČENÁ VÝZTUŽ

ŘEZ A–A 1:20
VODOROVNÝ ŘEZ

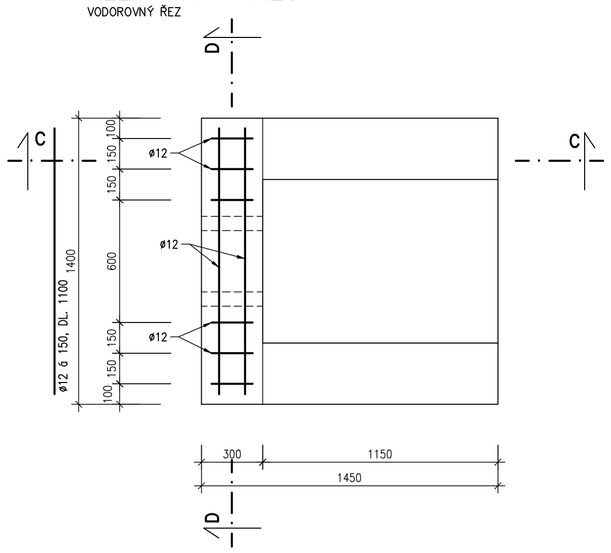

ŘEZ B–B 1:20
PŮDORYSNÝ ŘEZ SPODNÍ DESKOU

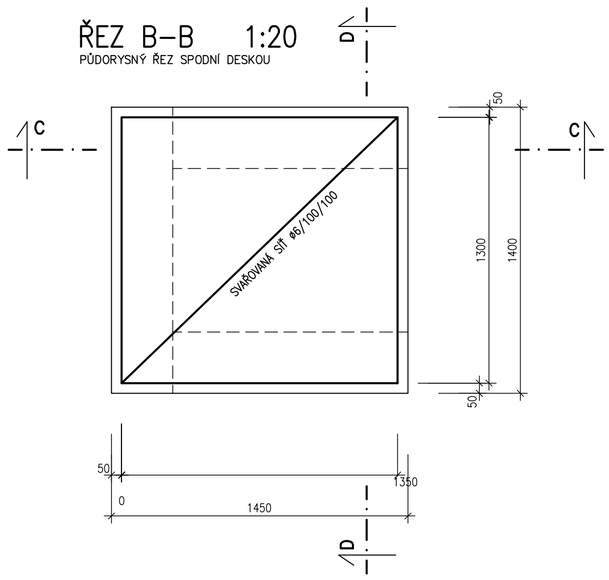

ŘEZ C–C 1:20
SVISLÝ ŘEZ

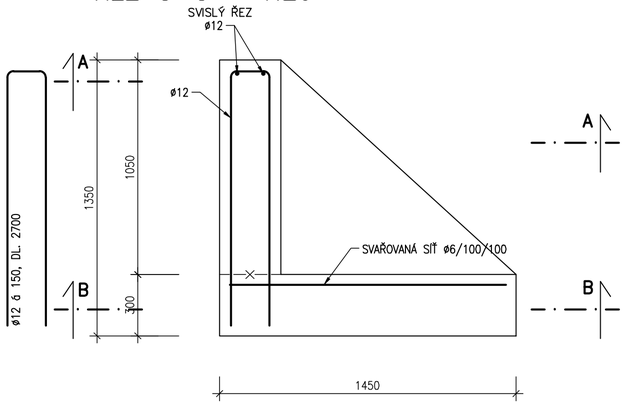

ŘEZ D–D 1:20
SVISLÝ ŘEZ

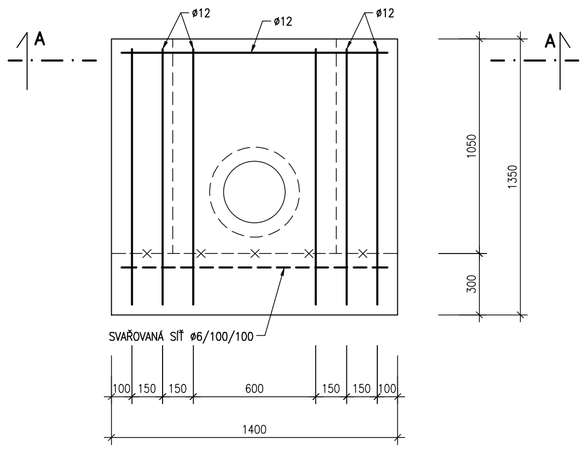

OBJEDNATEL: OBEC RAPOTÍN, ŠUMPERSKÁ 775, 788 14 RAPOTÍN	OBEC RAPOTÍN; Č. ZAKÁZKY
ZHOTOVITEL: AQUATIS a.s., Botanická 834/56, 602 00 Brno; HLAVNÍ INŽENÝR PROJEKTU: ING. OLDŘICH NEUMAYER, CSc.	AQUATIS A.S., Botanická 834/56, 602 00 Brno, Tel: +420 541 554 111, Fax: +420 541 211 205, E-mail: info@aquatis.cz, http://www.aquatis.cz; Č. ZAKÁZKY 122038A
SUBDODAVATEL: DOPRAVOPROJEKT BRNO a.s., Kounicova 271/13, 602 00 BRNO; VEDOUCÍ PROJEKTU: ING. PETR HUSÁK	DOPRAVOPROJEKT BRNO, Kounicova 271/13, 602 00 BRNO; Č. ZAKÁZKY 22–010

VEDOUCÍ PROJEKTANT	ING. PETR HUSÁK
ZODPOVĚDNÝ PROJEKTANT	ING. KAREL KOSEK
VYPRACOVAL	ING. ADAM HURTA
KONTROLOVAL	ING. VLADIMÍR NAVRÁTIL

DOPRAVOPROJEKT BRNO

NÁZEV OBJEKTU
PŘÍRODĚ BLÍZKÁ PROTIPOVODŇOVÁ OPATŘENÍ NA ŘECE DESNÉ ř. km 12,088 - 14,231

D.1.7.2 SO 07.2 Úprava svahu a zpevněná cesta

DATUM	LEDEN 2023
FORMÁT	6A4
MĚŘÍTKO	1:20
STUPEŇ	PDPS
ČÍS. ZAKÁZKY	122038A
ARCHIVNÍ ČÍS.	

NÁZEV PŘÍLOHY
HRÁZOVÉ PROPUSTI - VÝKRES VÝZTUŽE

ČÍS. SOUPRAVY	ČÍS. PŘÍLOHY
	6.1